PLAN D'IMPLANTATION CIRCEE18W-TR

VUE DE FACE

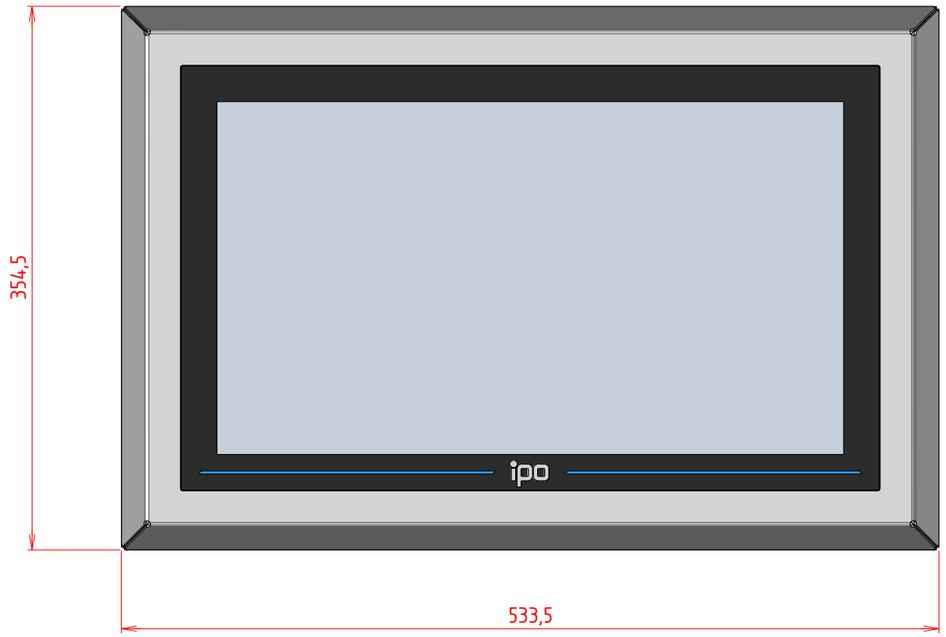

VUE ARRIERE

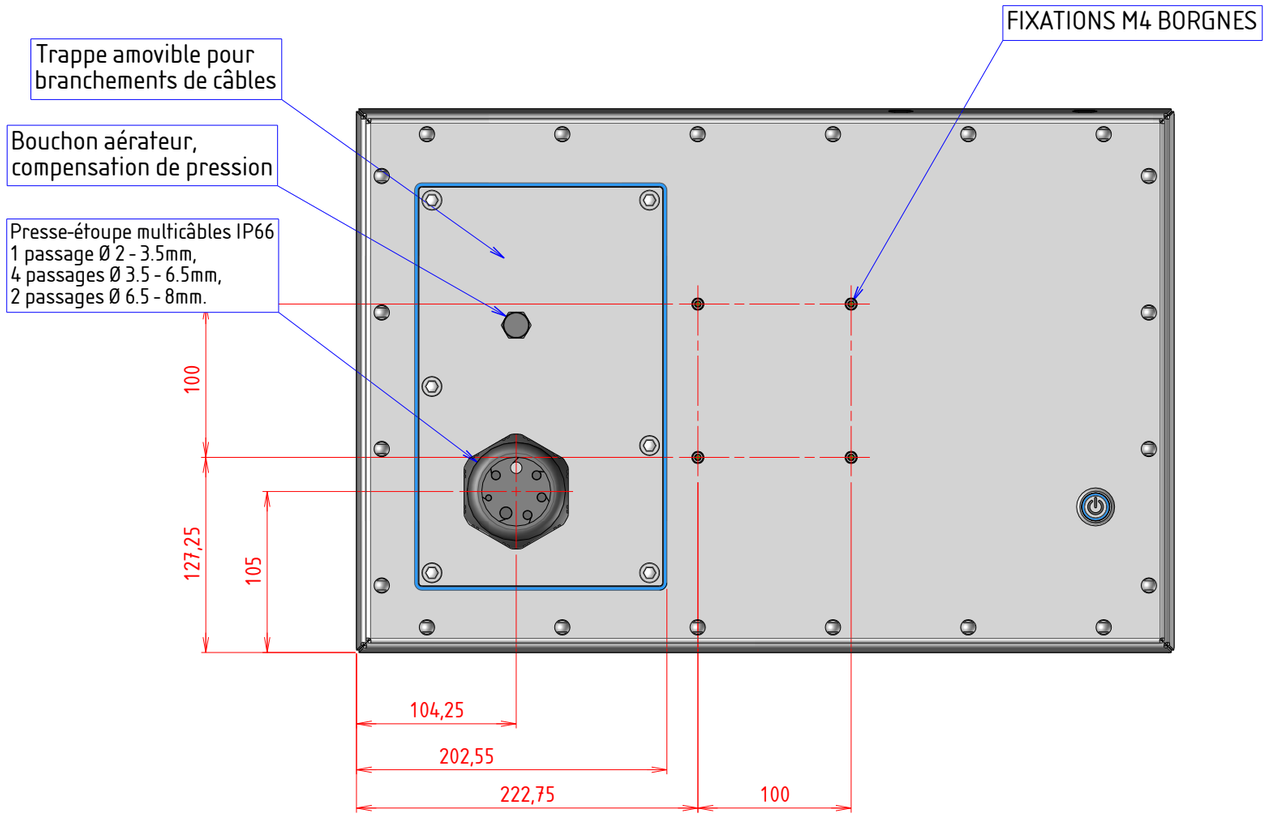

VUE DE DESSUS

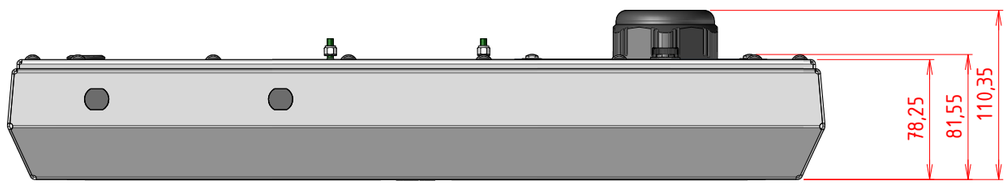

PERSPECTIVE

