PLAN D'IMPLANTATION ODYSSEE18WQCA/QNA/CIC/CUA-TR

VUE DE FACE

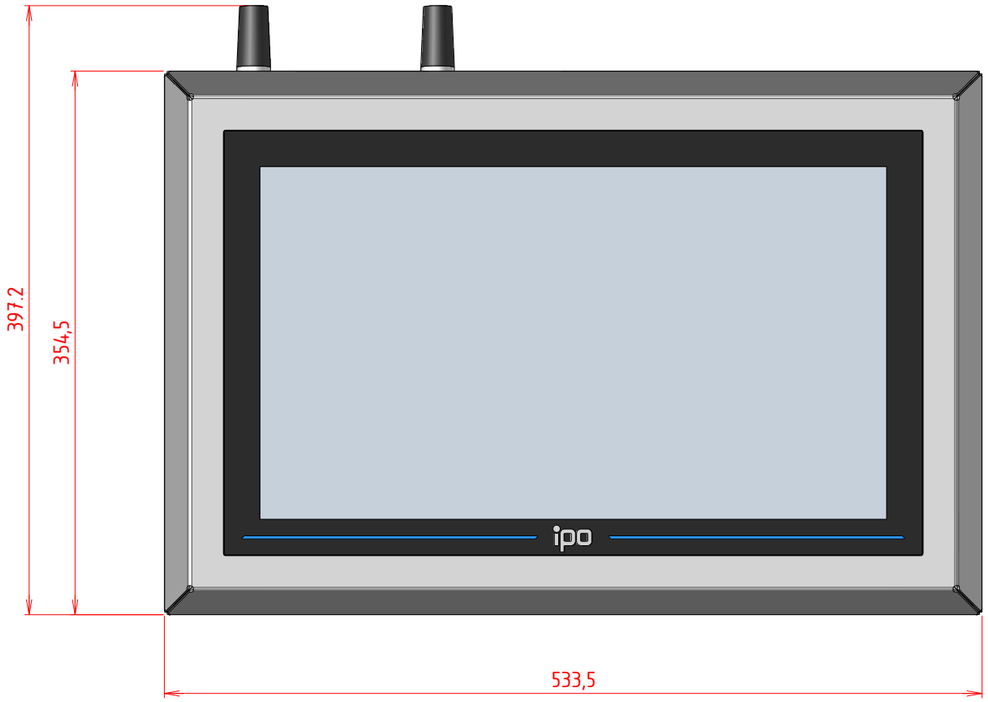

VUE ARRIERE

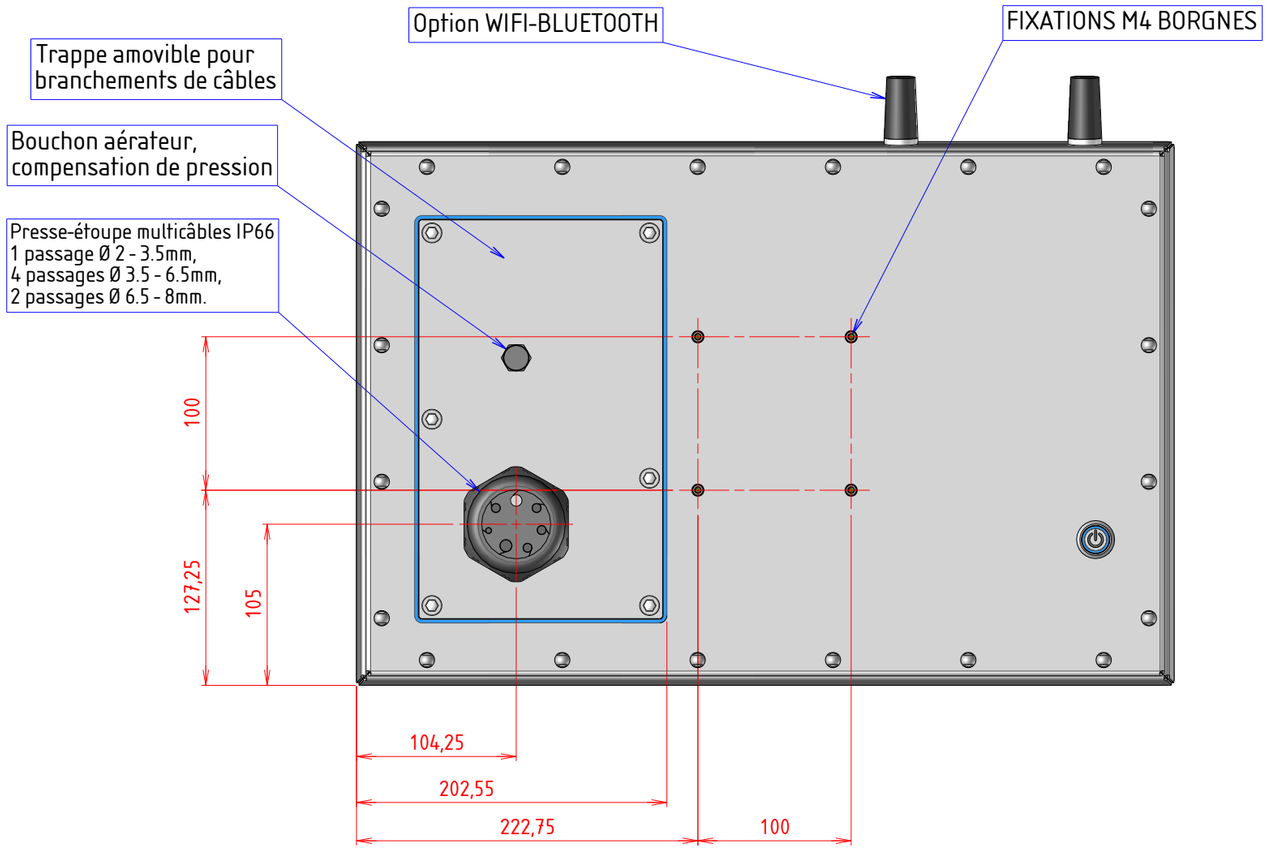

VUE DE DESSUS

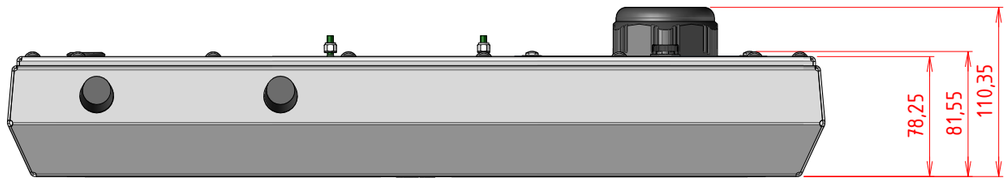

PERSPECTIVE

