PLAN D'IMPLANTATION ODYSSEE21WQCA/QNA/CIC/CUA-CV

VUE DE FACE

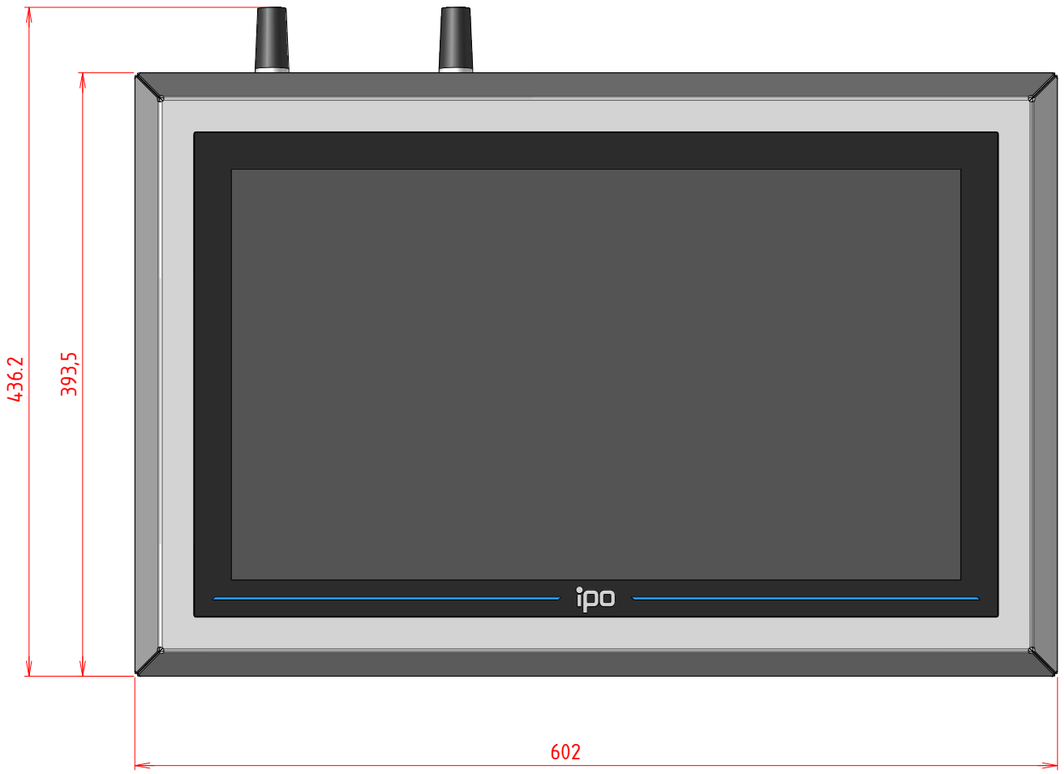

VUE ARRIERE

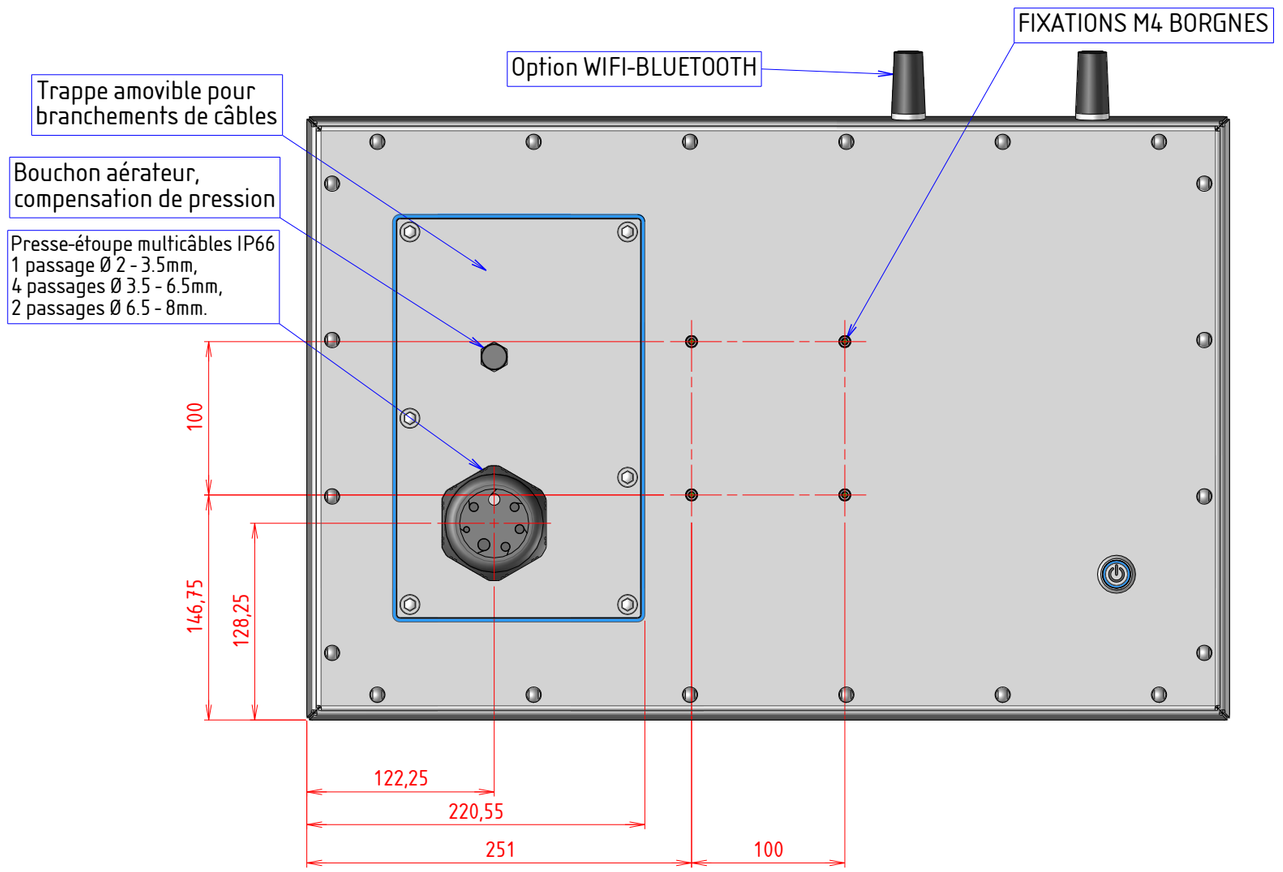

VUE DE DESSUS

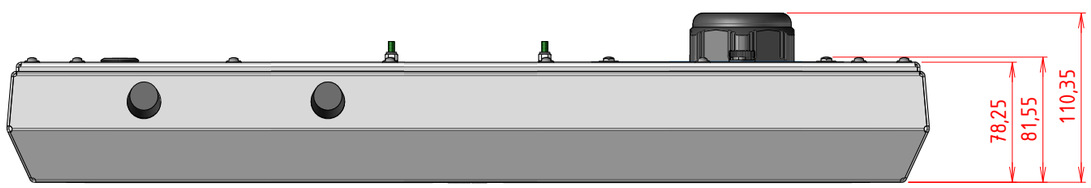

PERSPECTIVE

